Aplicatii suplimentare

Nr. Crt.	Model	Timp de lucru
A1	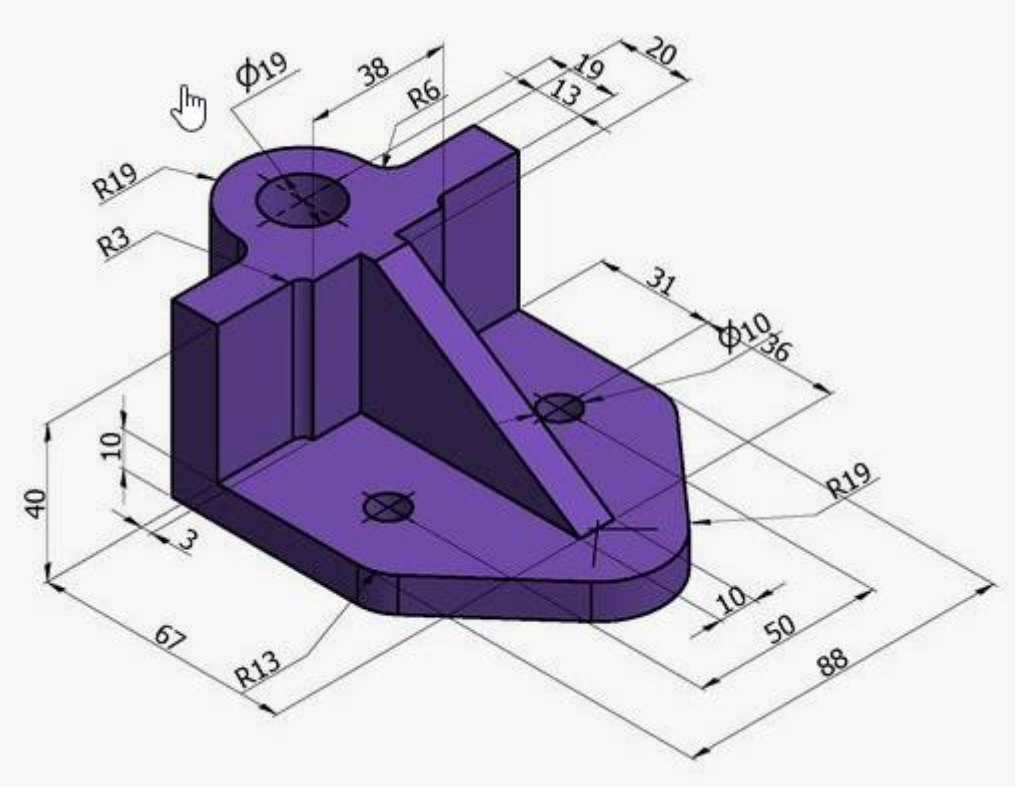	2h
A2	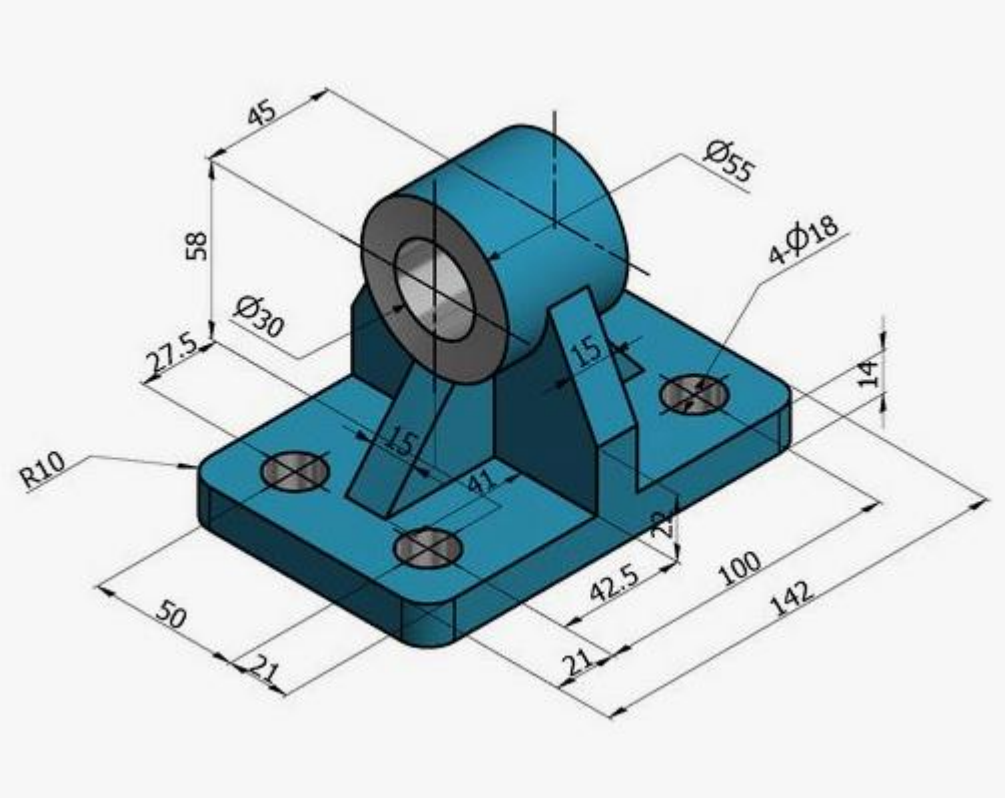	1,5h

A3	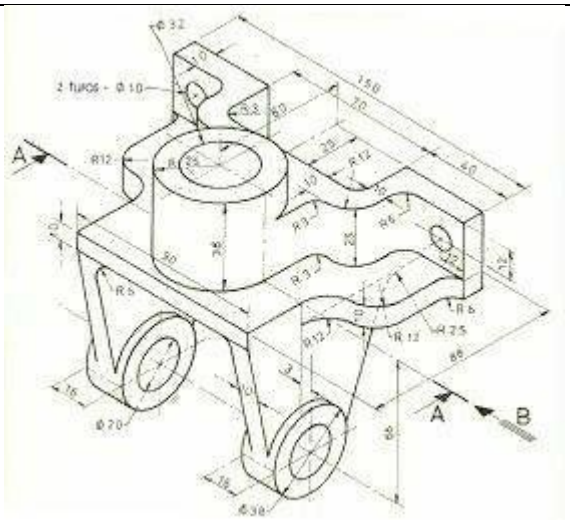	1,5h
A4	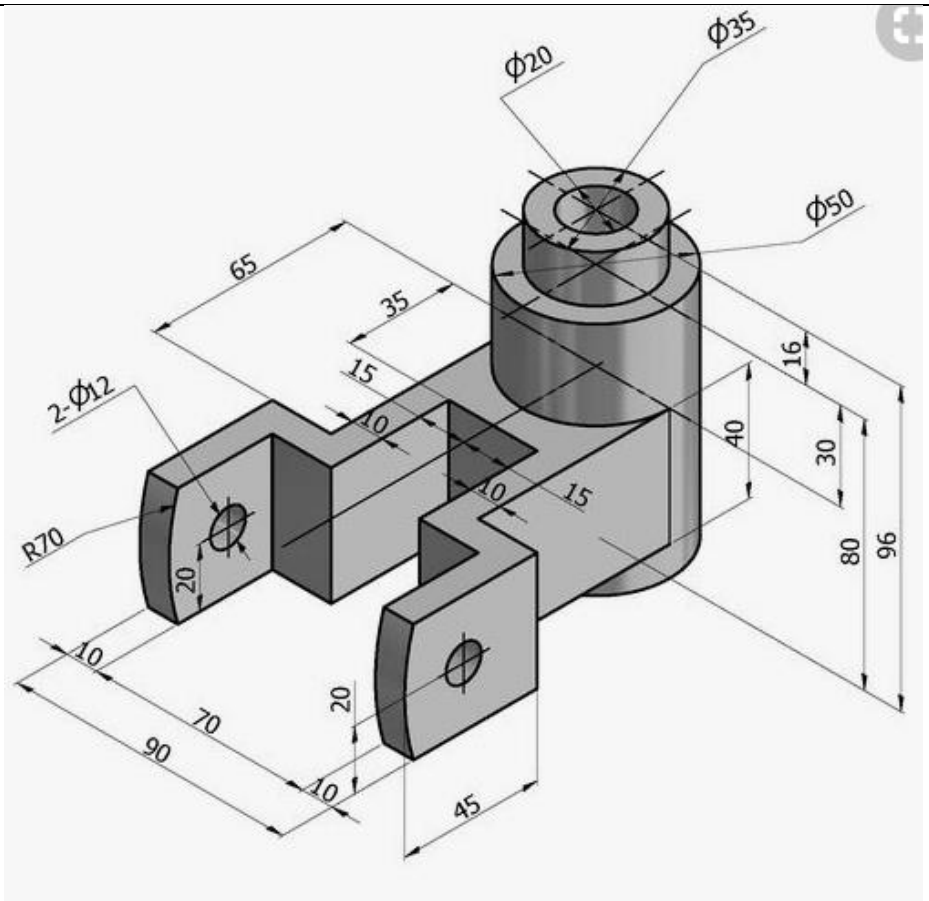	1,5h

A5	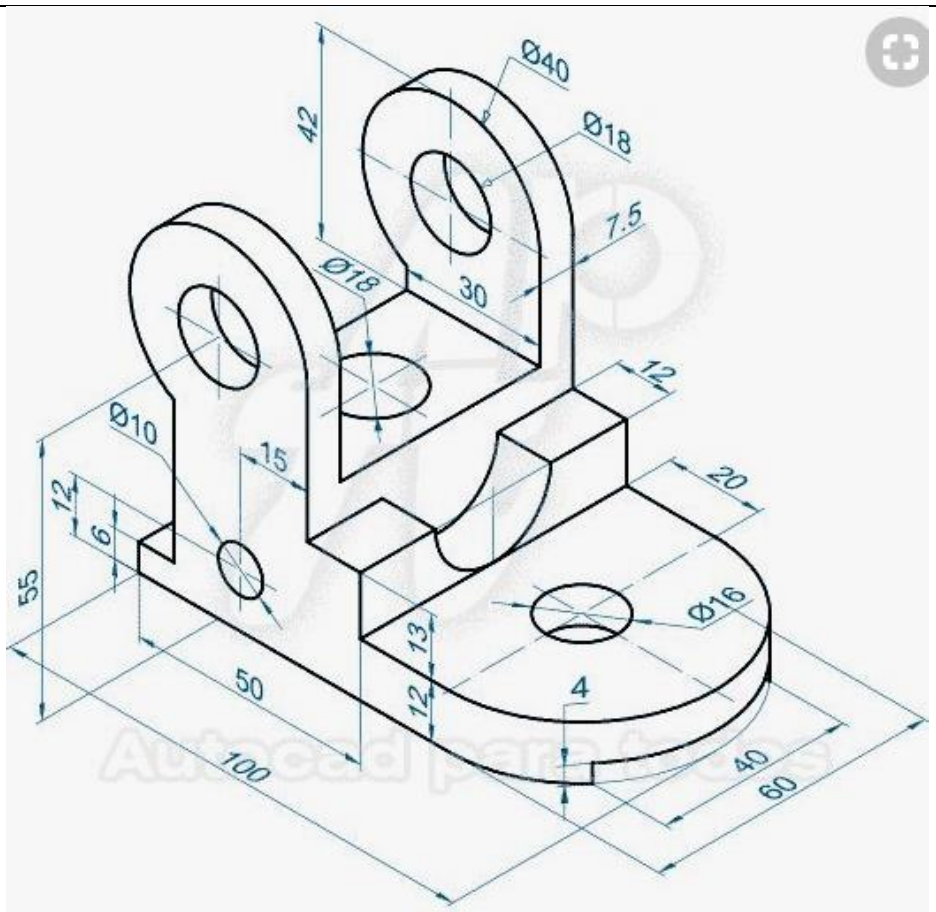 Ø40 Ø18 42 7.5 Ø18 30 12 Ø10 15 20 12 6 55 Ø16 13 50 12 4 100 40 60	2h
A6	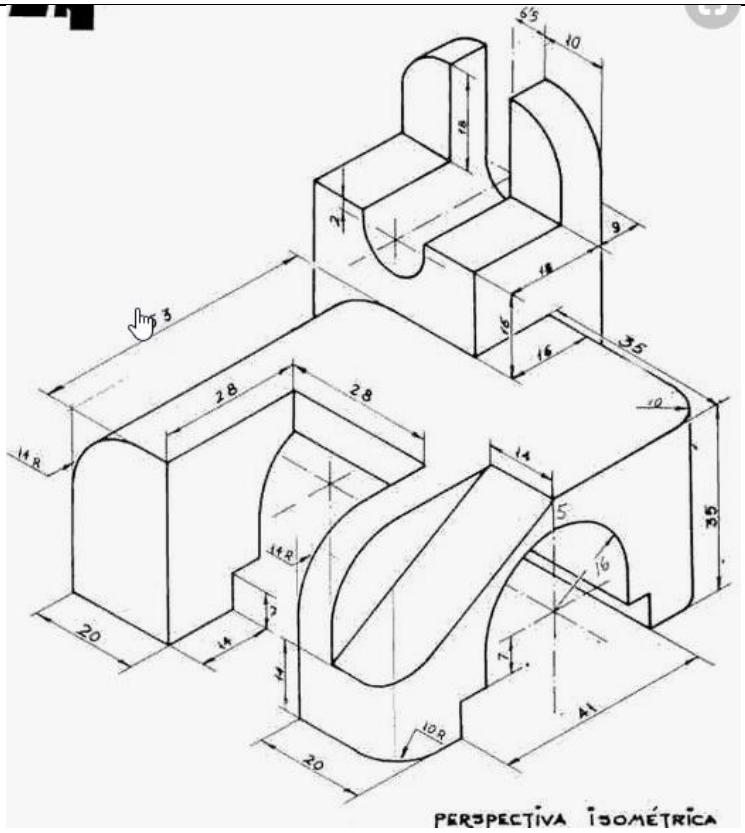 5'5 10 18 2 9 18 16 16 35 3 28 28 10 14 R 14 5 35 14 R 16 2 20 14 7 14 7 41 10 R 20 PERSPECTIVA ISOMÉTRICA	1,5h

A7	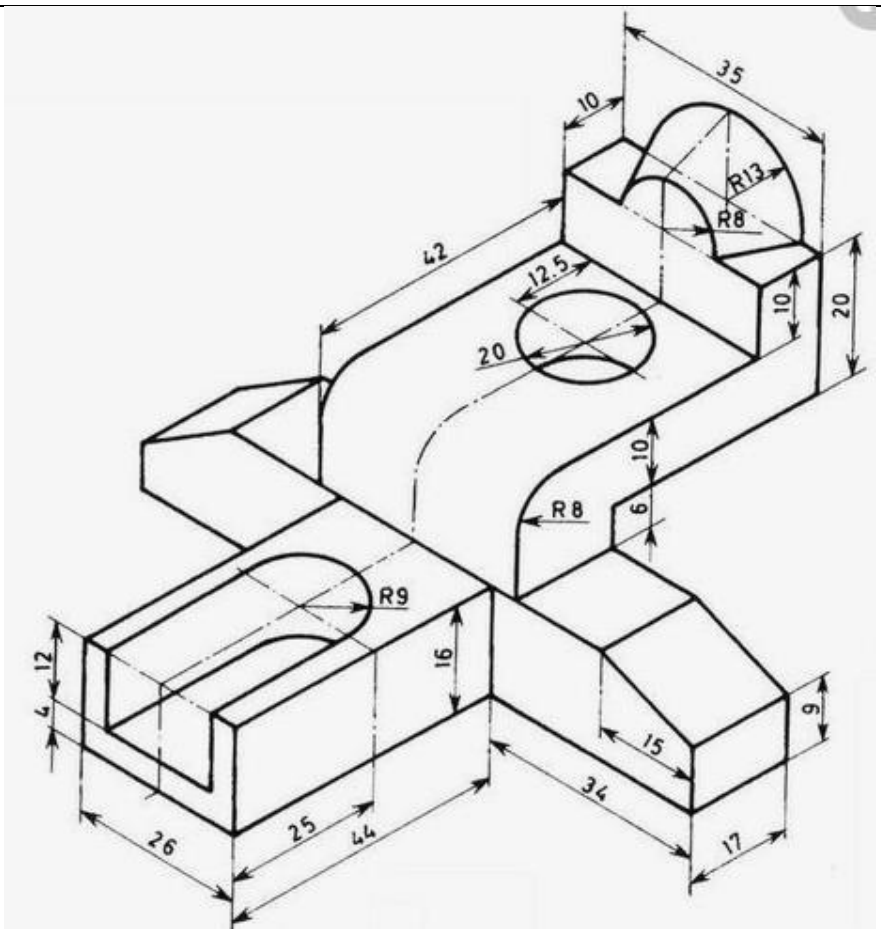	1,5h
A8	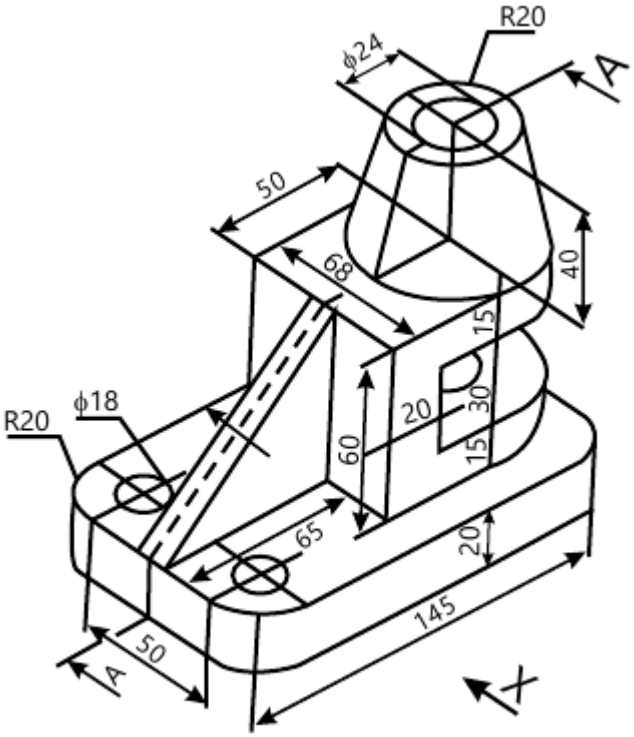 Figure 2	1,5h

A9	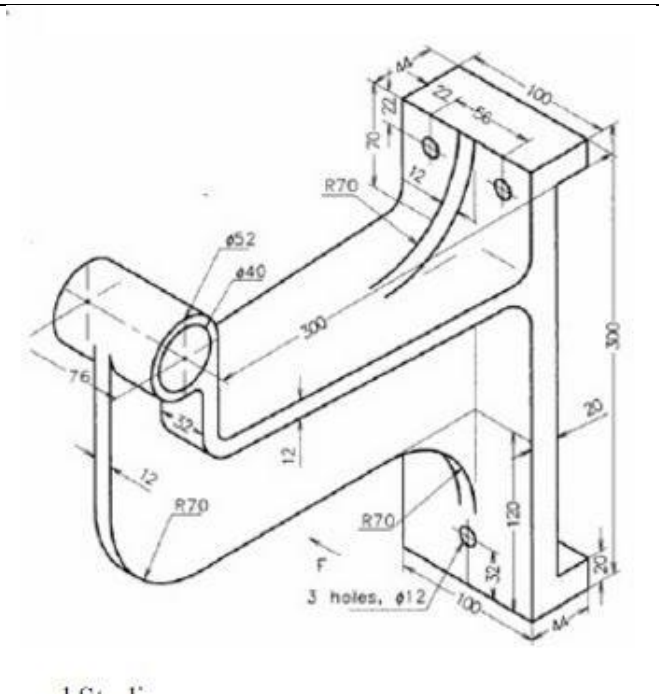	1,5h
A10	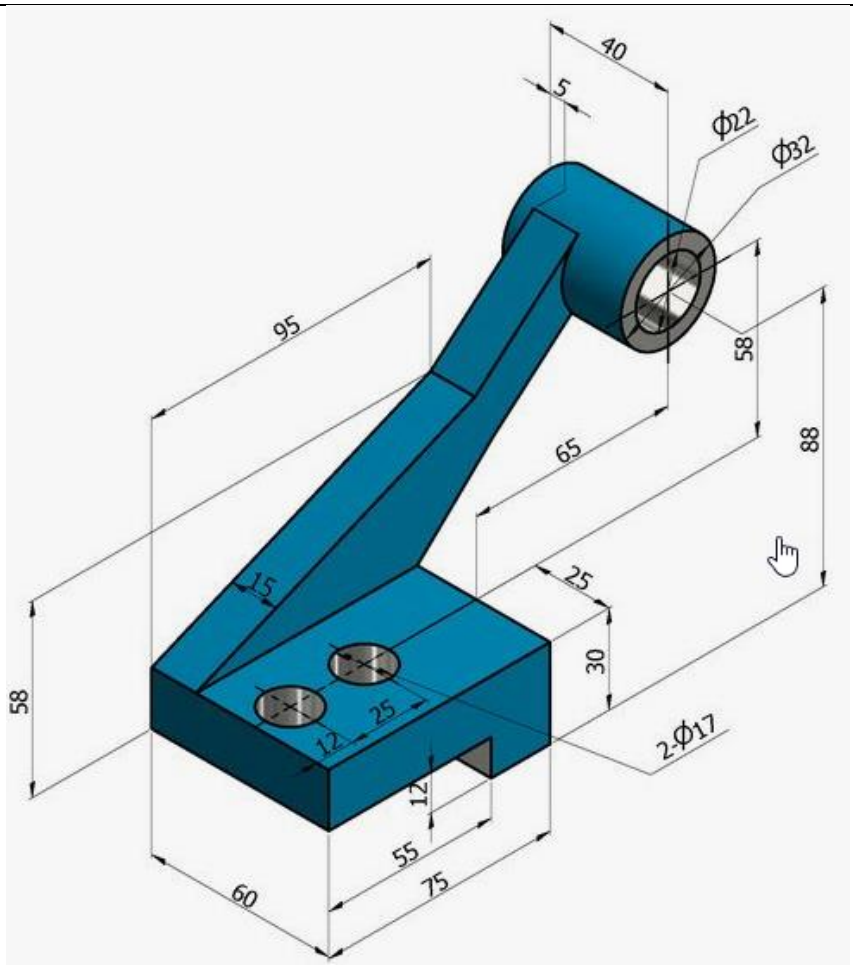	1,5h

A11	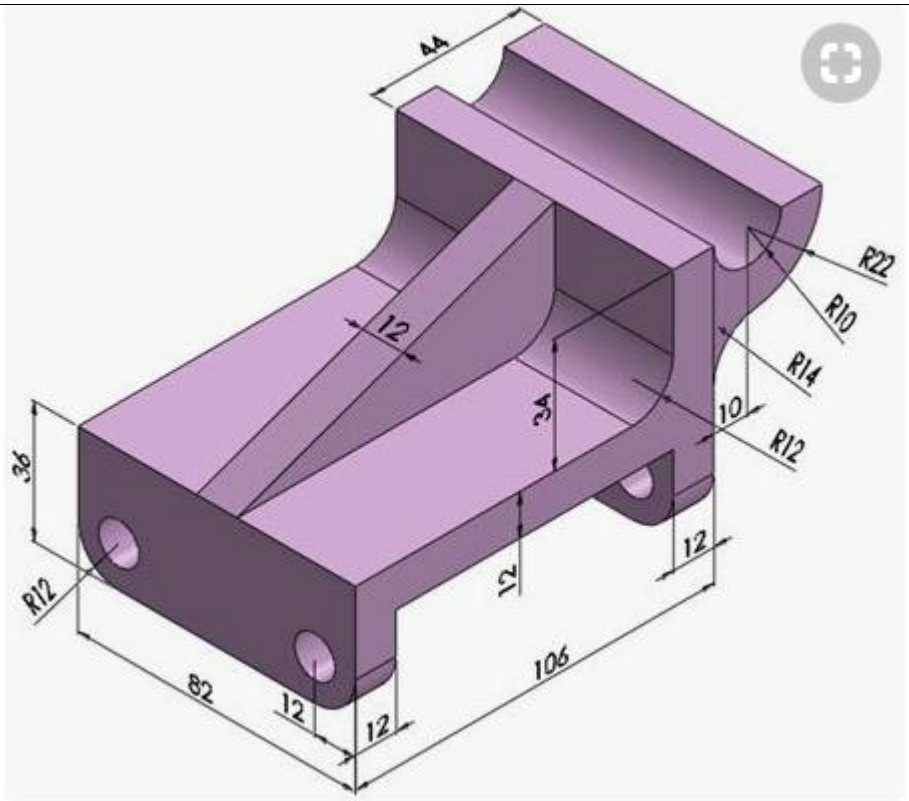	1,5h
A12	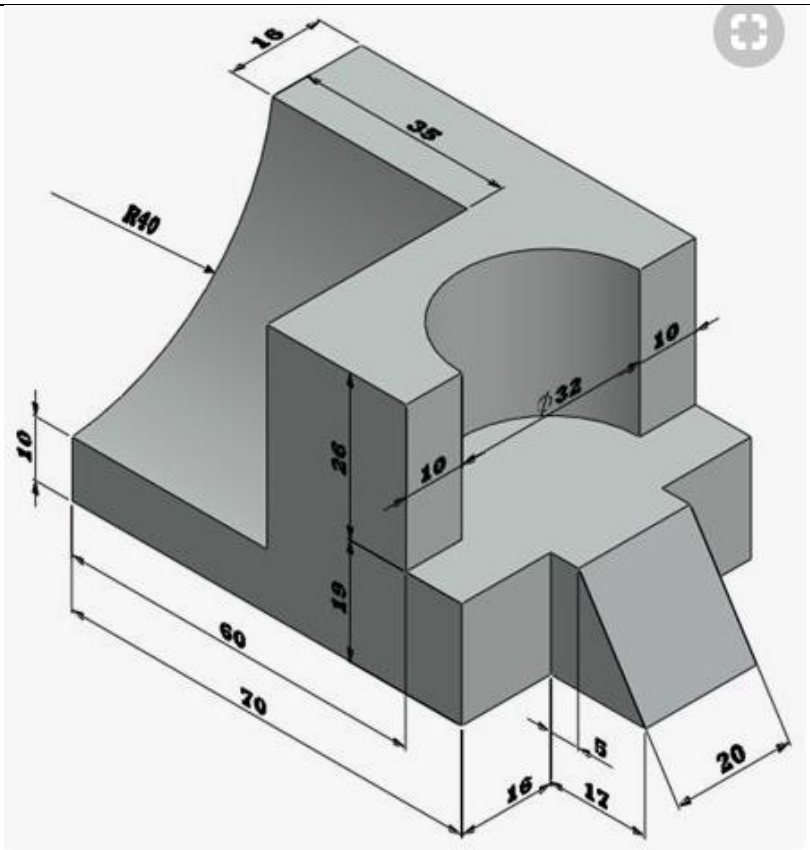	1,5h

A13	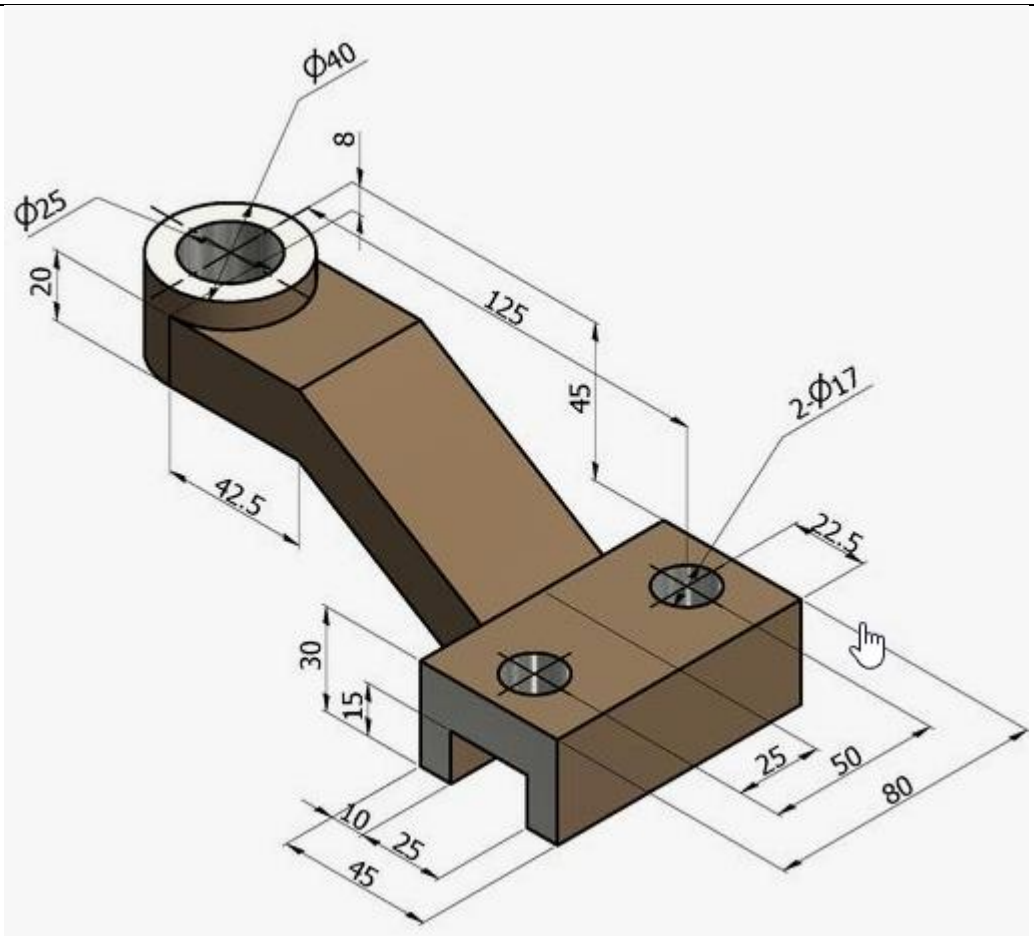	1,5h
A14	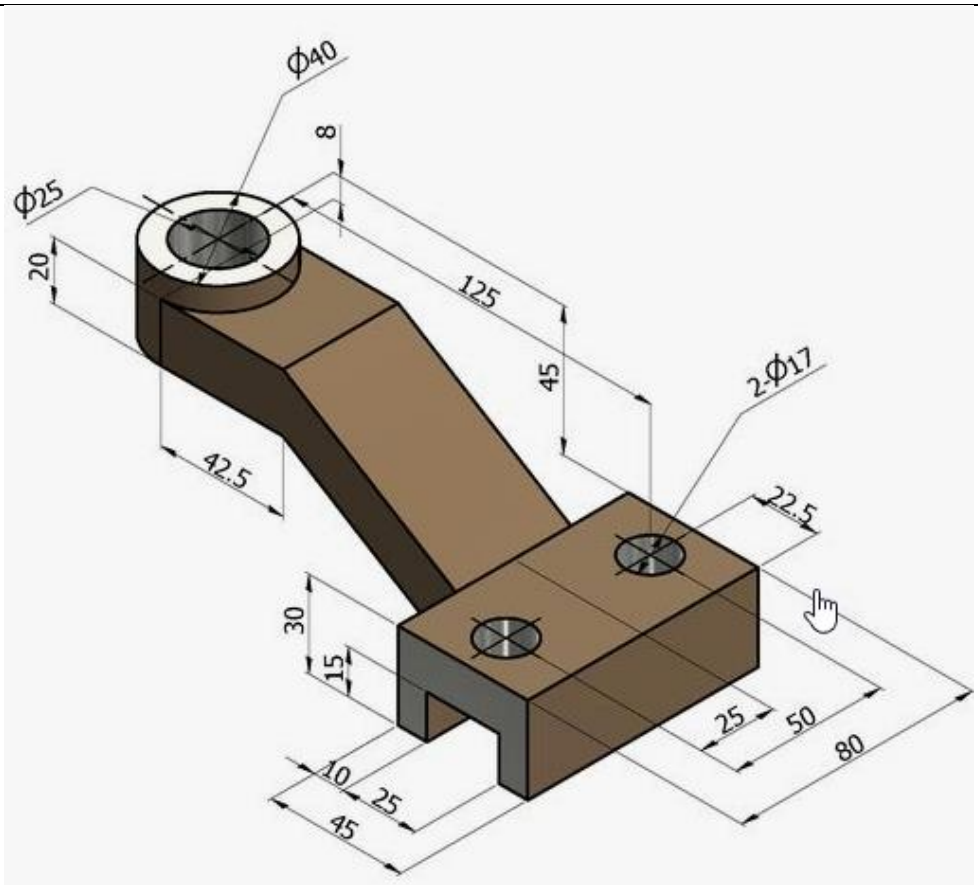	1,5h

A15	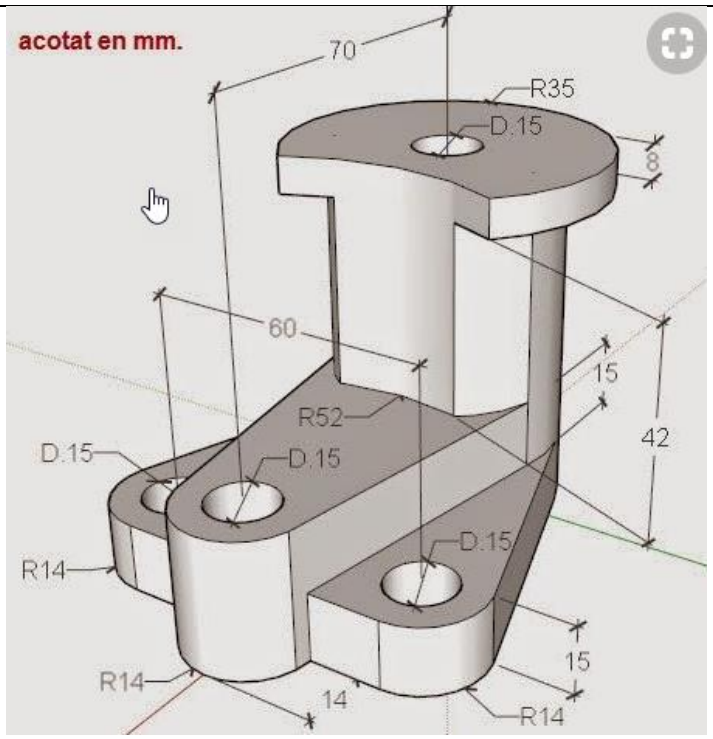	1,5h
A16	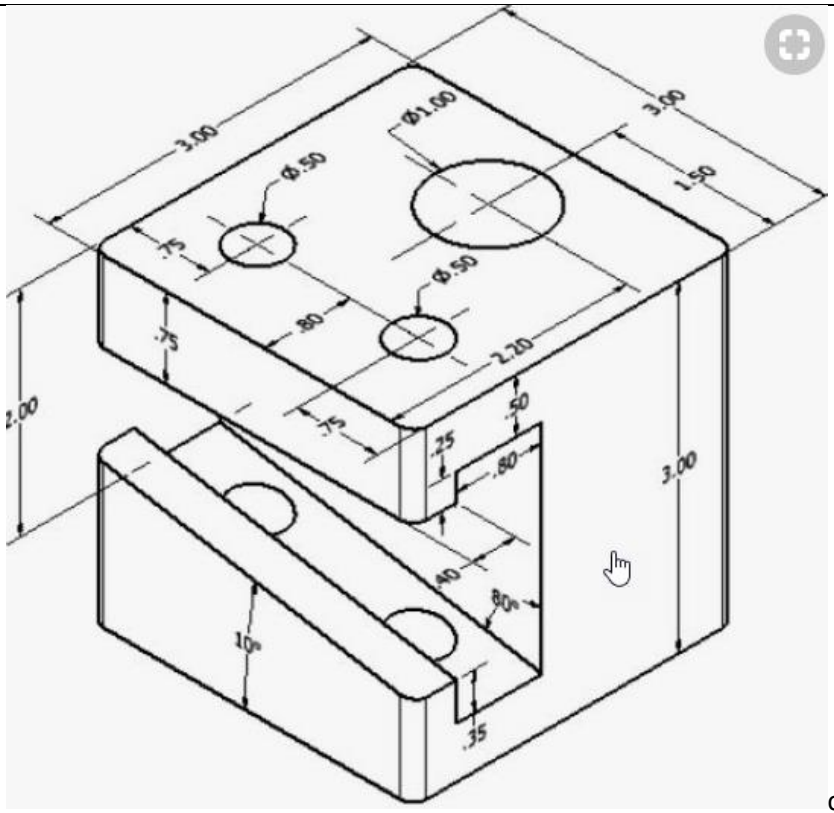 cote in inch, raza 0,125	1,5h

A17	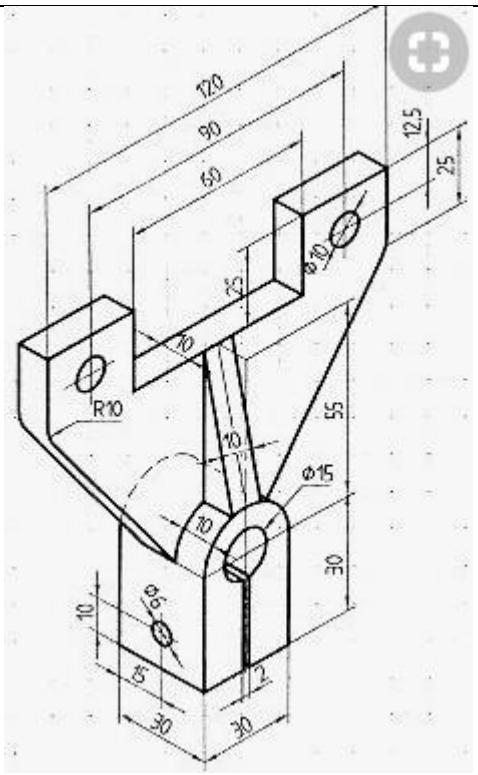	1,5h
A18	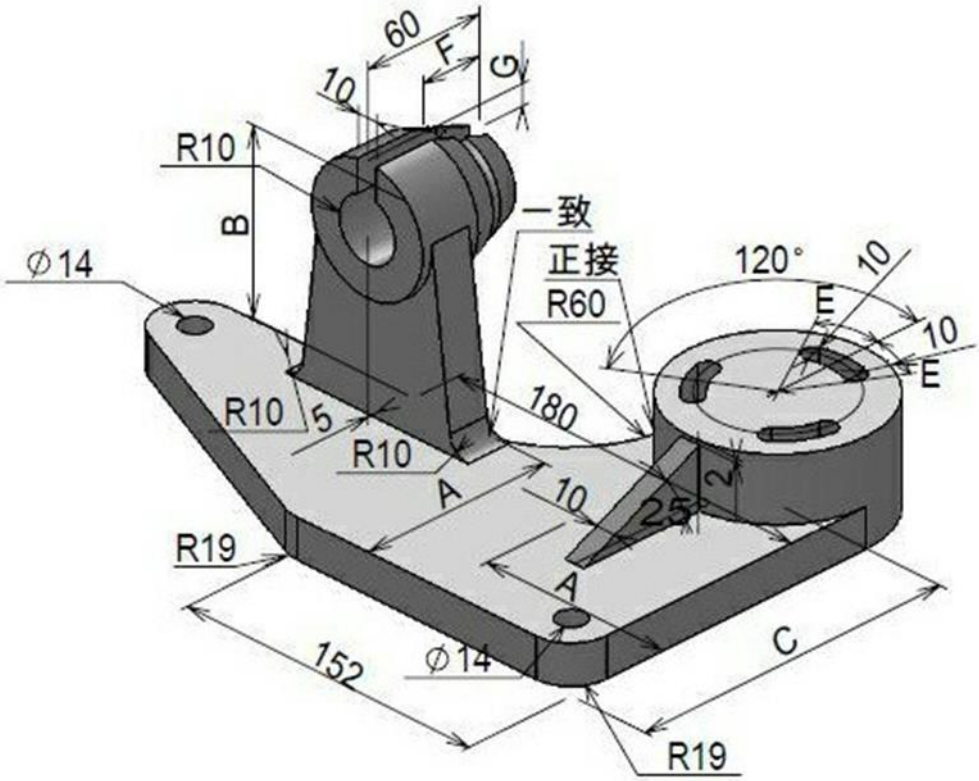	2h

A19	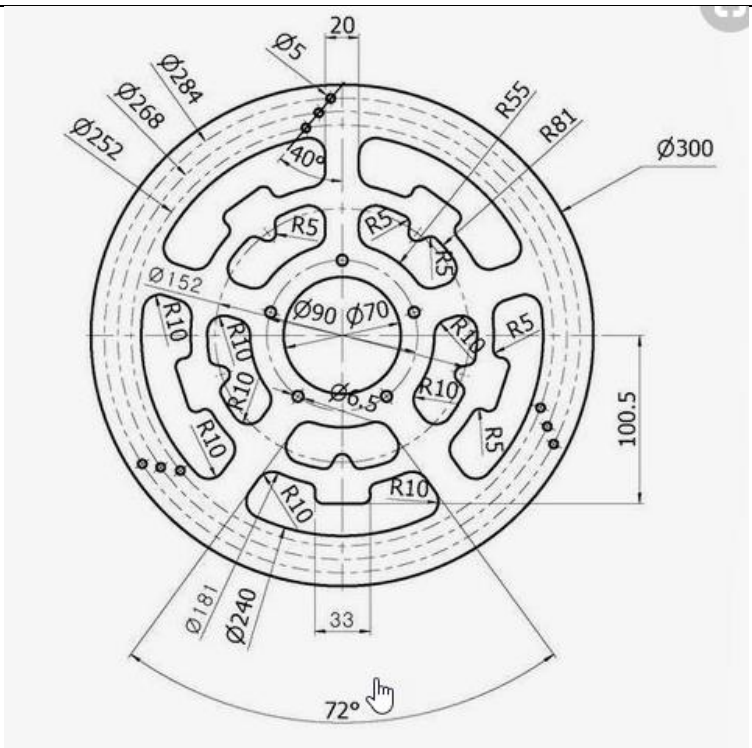	2h
A20	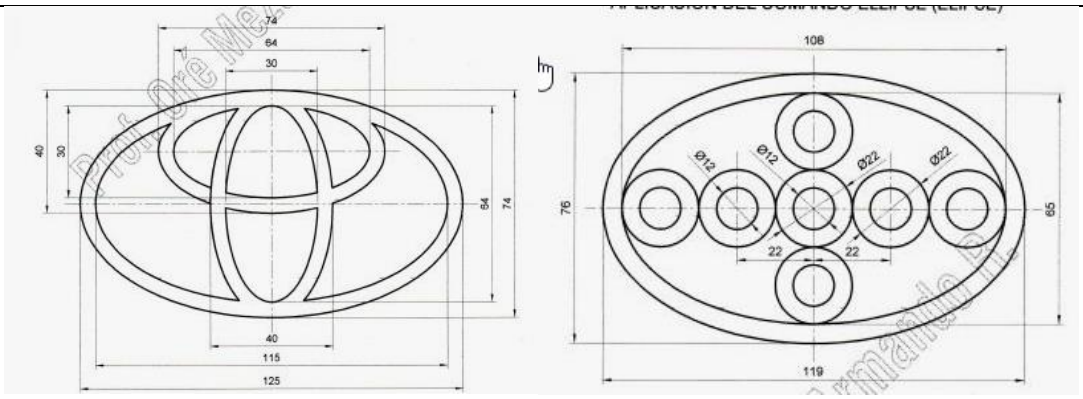	2h
A21	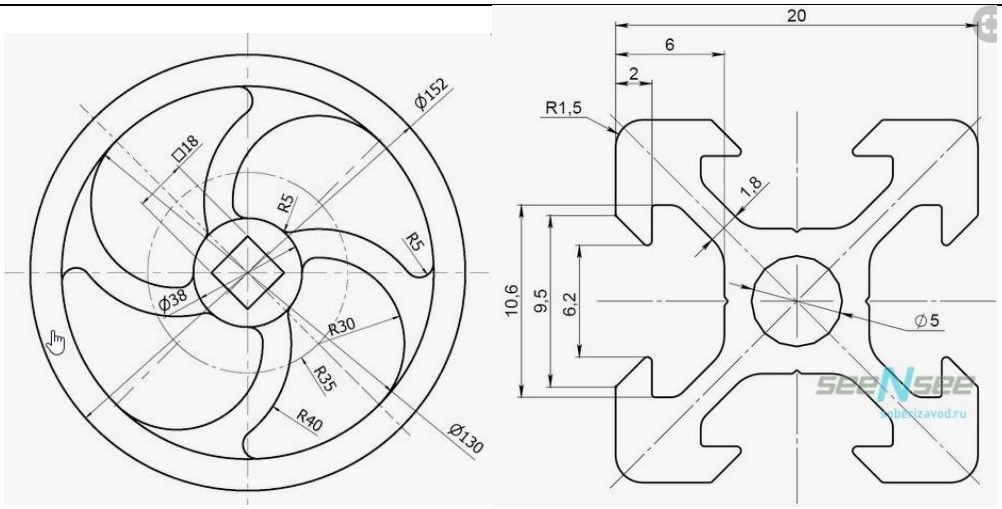	2h

A22	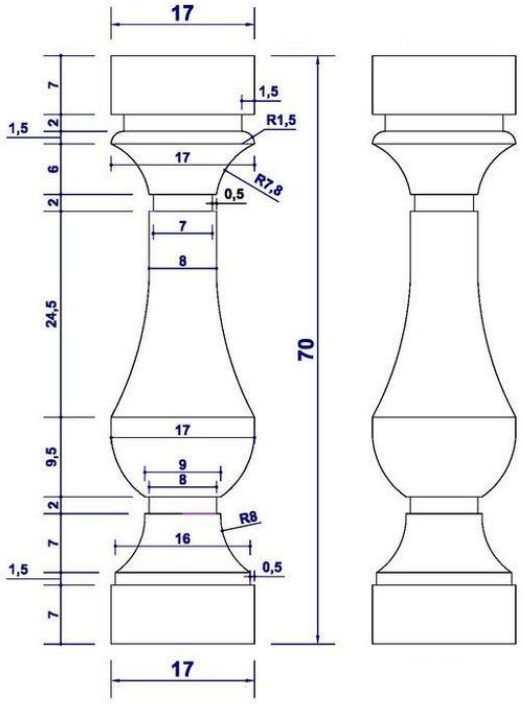	1,5h
A23	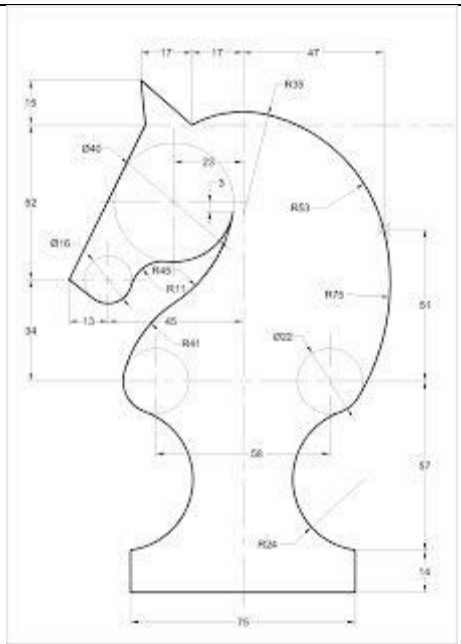	2h

A24	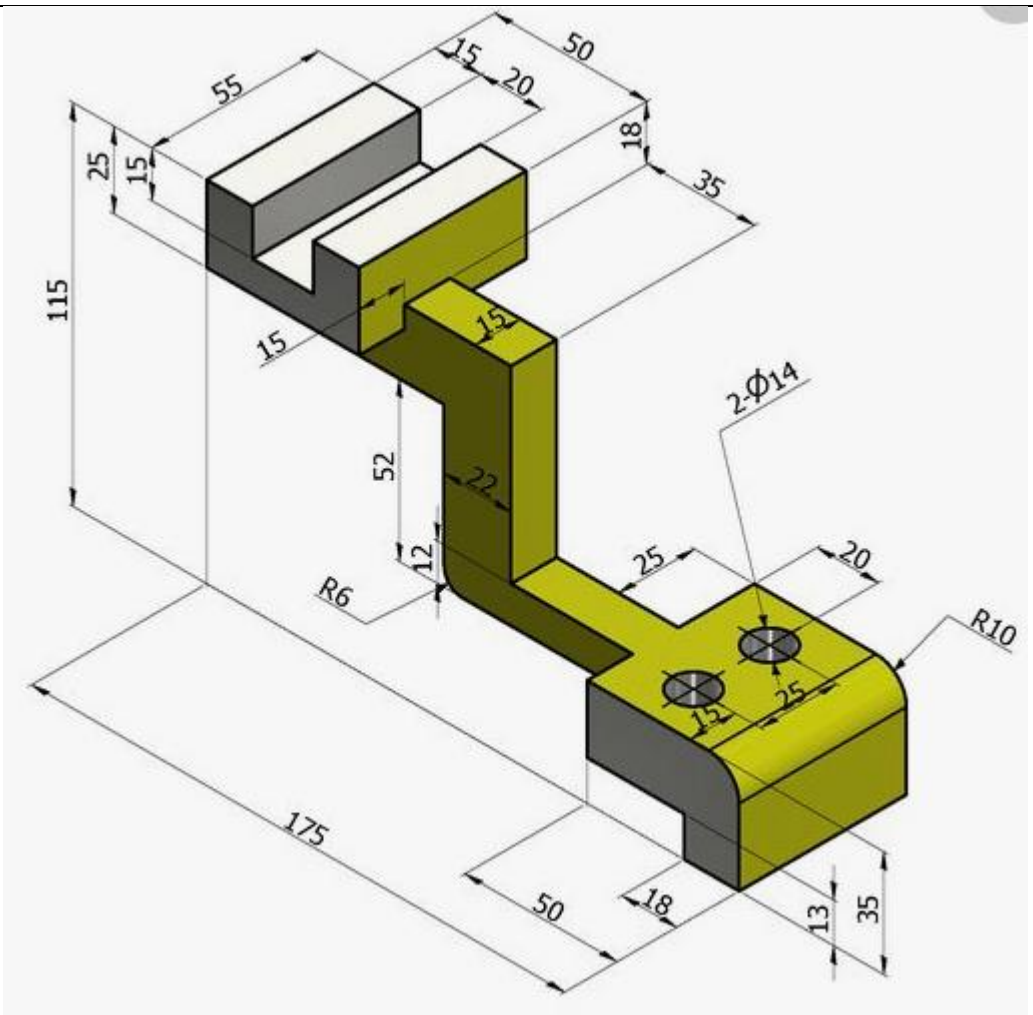 55 15 20 50 25 15 18 35 115 15 15 2-Ø14 52 22 12 R6 25 20 R10 12 25 175 50 18 13 35	2h
A25	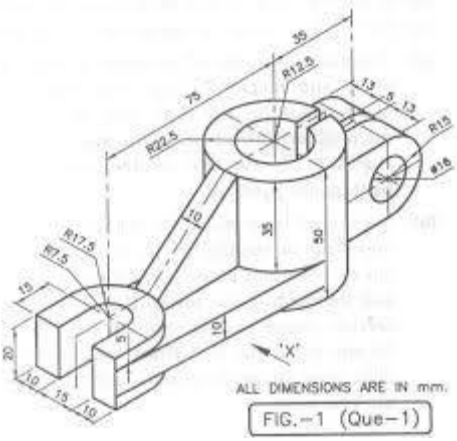 35 R12.5 75 13 5 13 R22.5 R15 Ø18 10 35 50 R17.5 R7.5 15 20 10 15 10 10 'X' ALL DIMENSIONS ARE IN mm. FIG.-1 (Que-1)	

A26	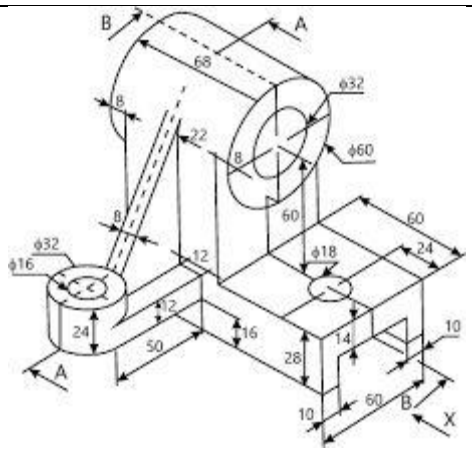	2h
A27	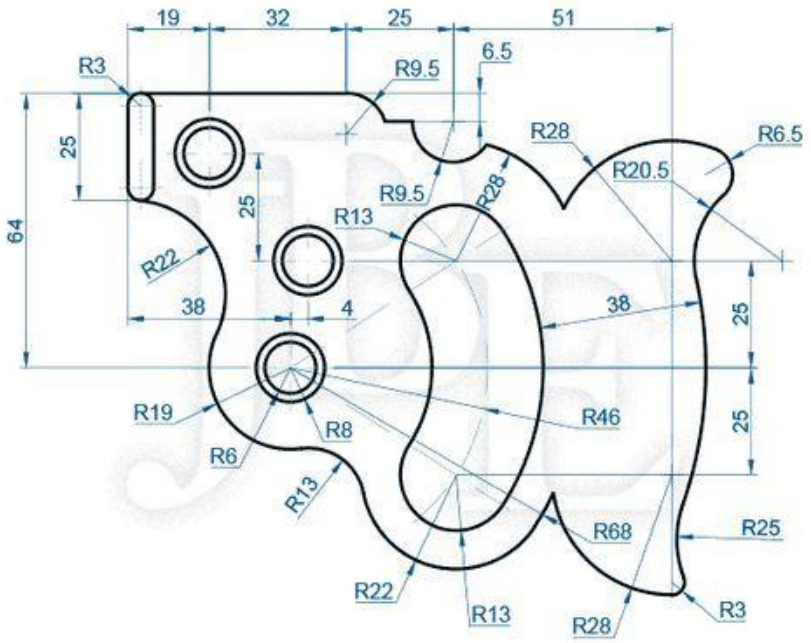	2,5h

A28	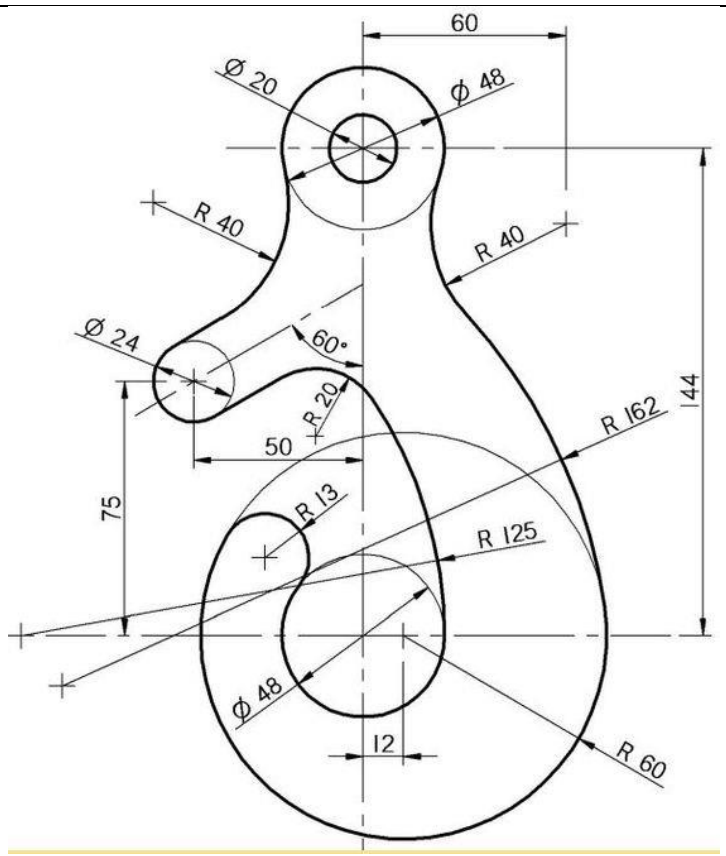	2h
A29	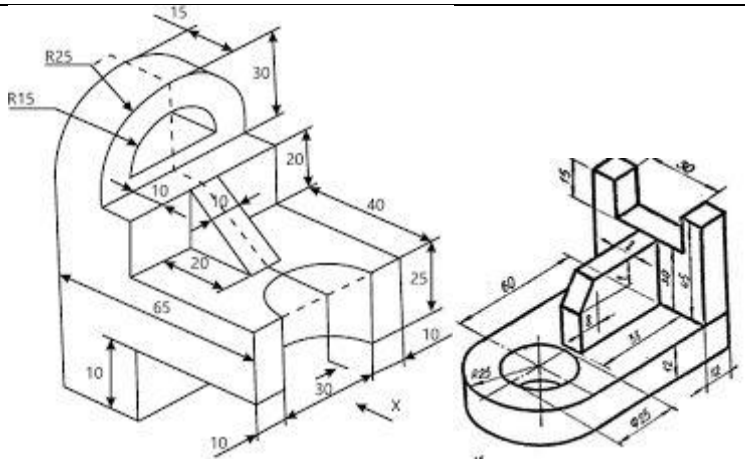	2,5h
A30	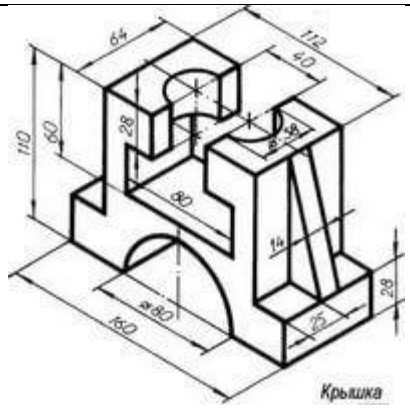	2h

A31	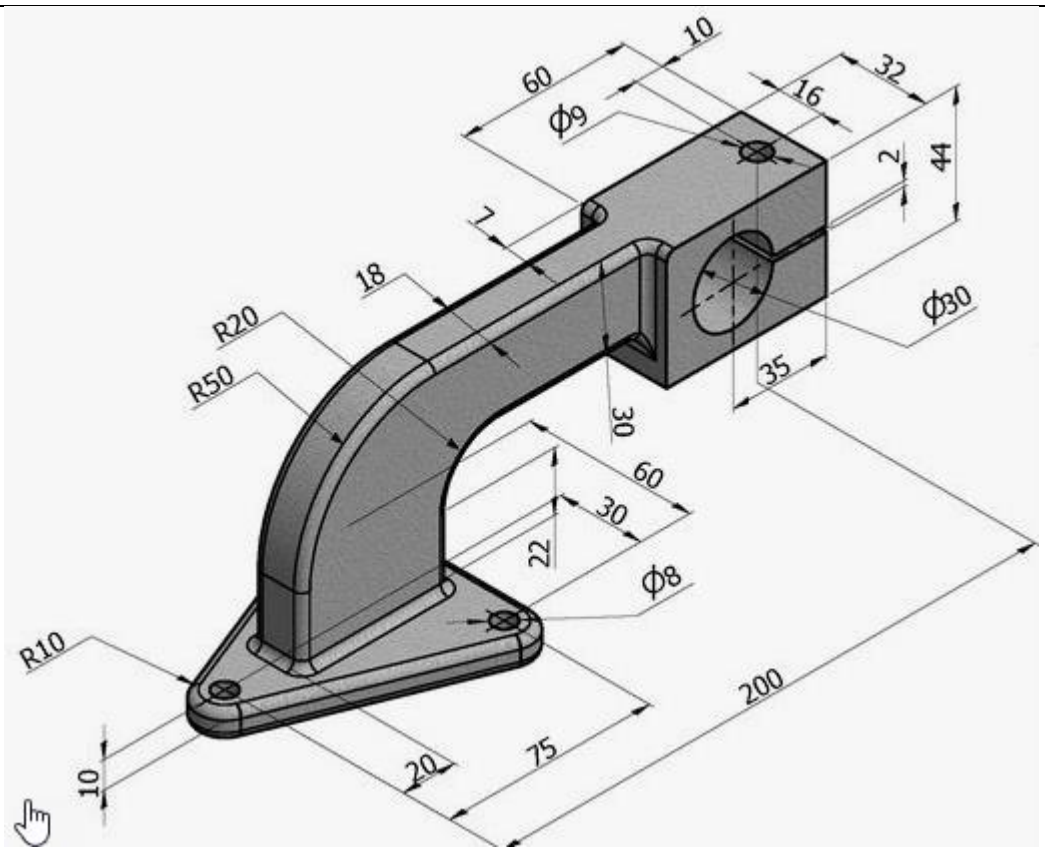 60 10 32 16 Φ9 2 44 7 18 R20 R50 Φ30 35 30 60 30 22 Φ8 R10 200 10 20 75	2h
A32	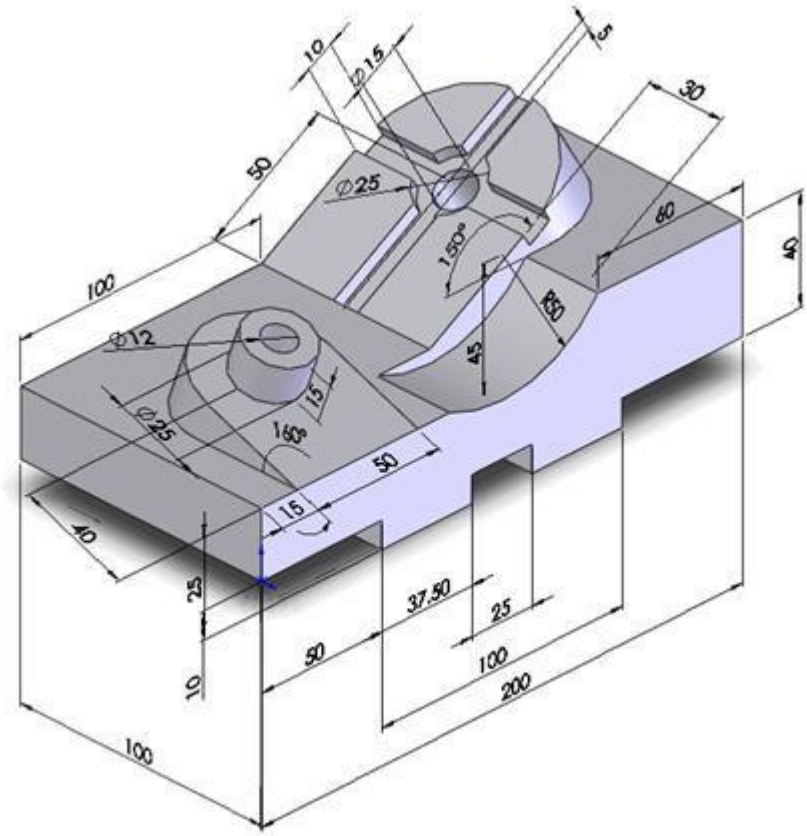 10 Φ15 5 30 50 Φ25 80 40 150° 100 Φ12 45 15 Φ25 160° 50 15 40 25 37.50 25 10 50 100 200 100	3h

A33	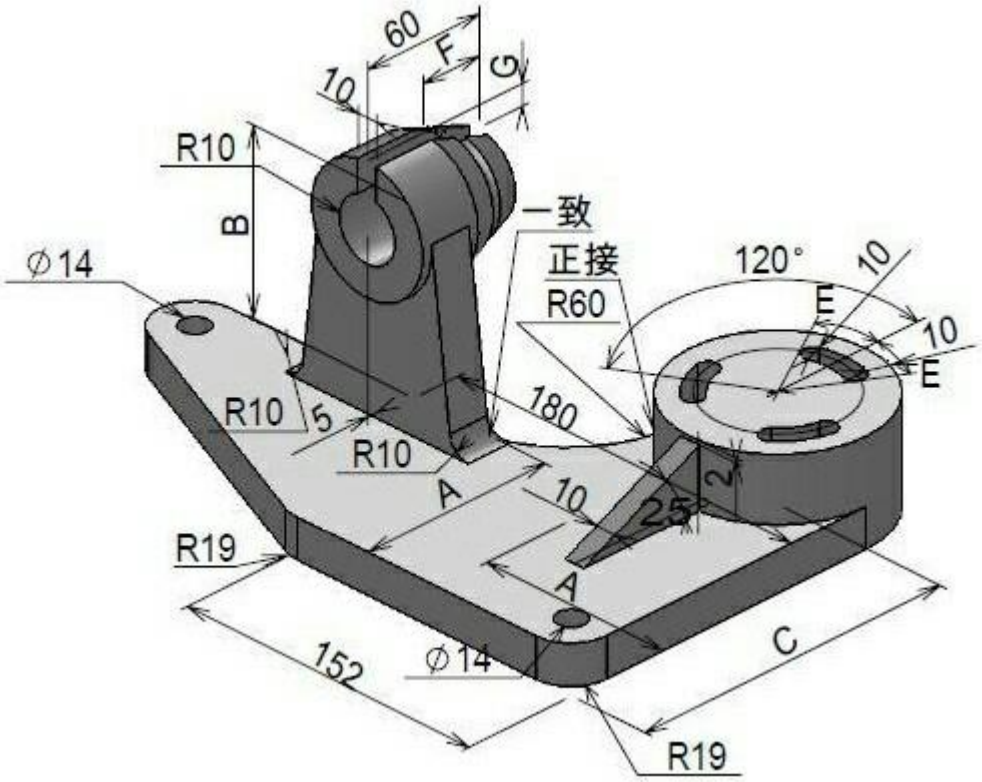	3h
A34	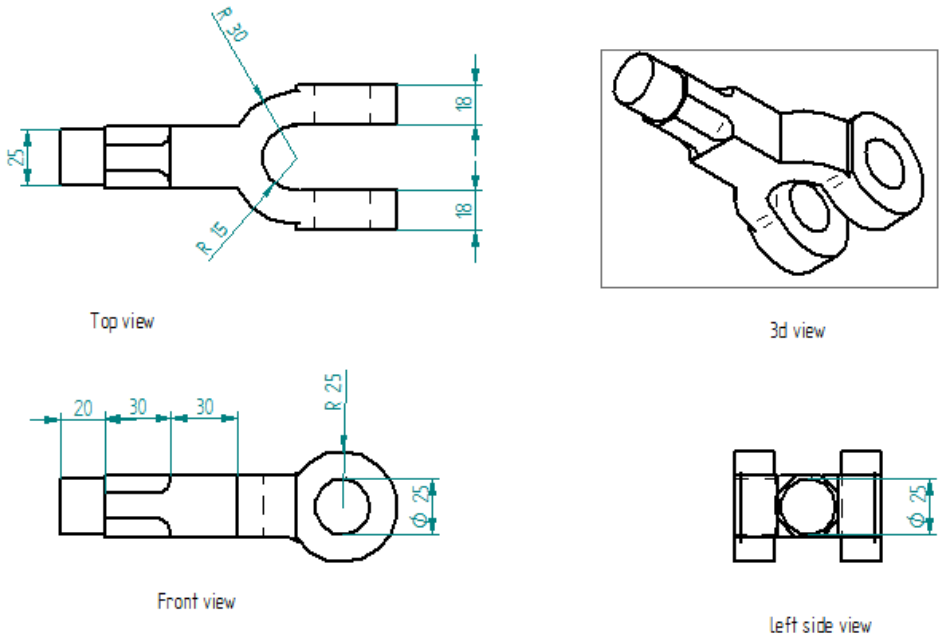	1,5h

A35	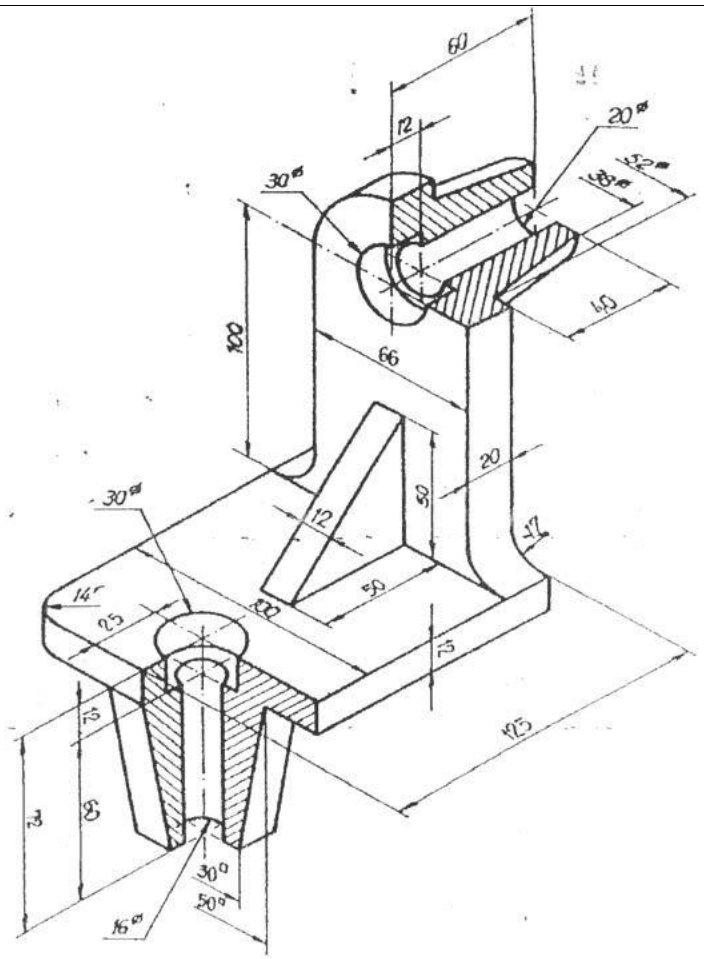	2h
A36	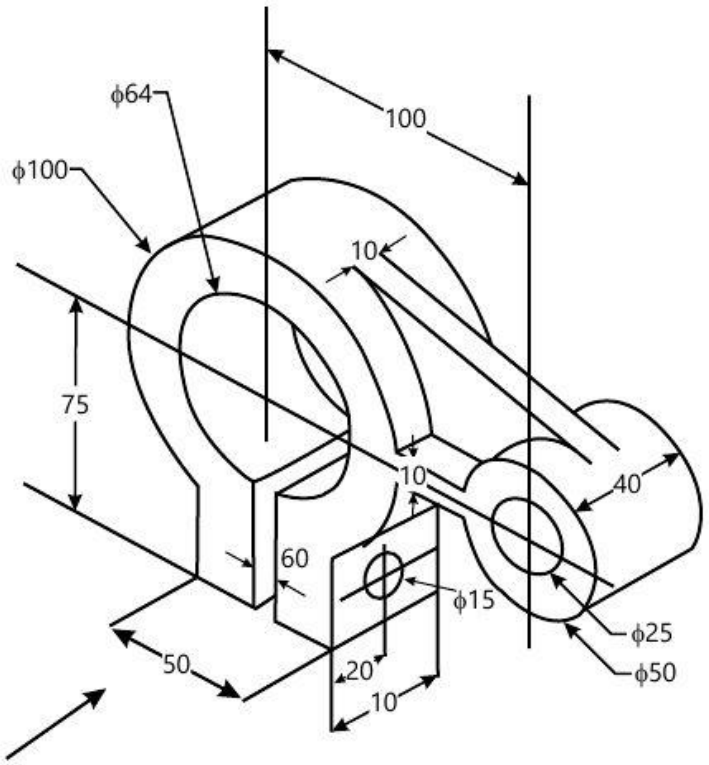	1.5h

A37	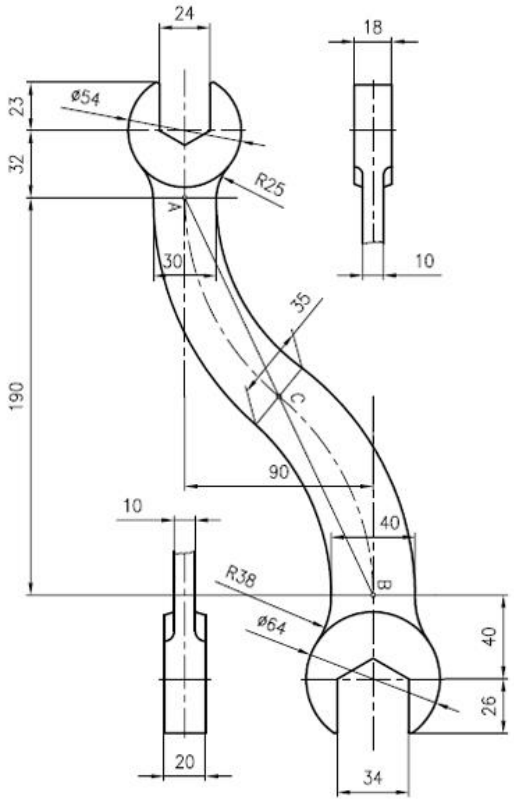	1,5h
A37	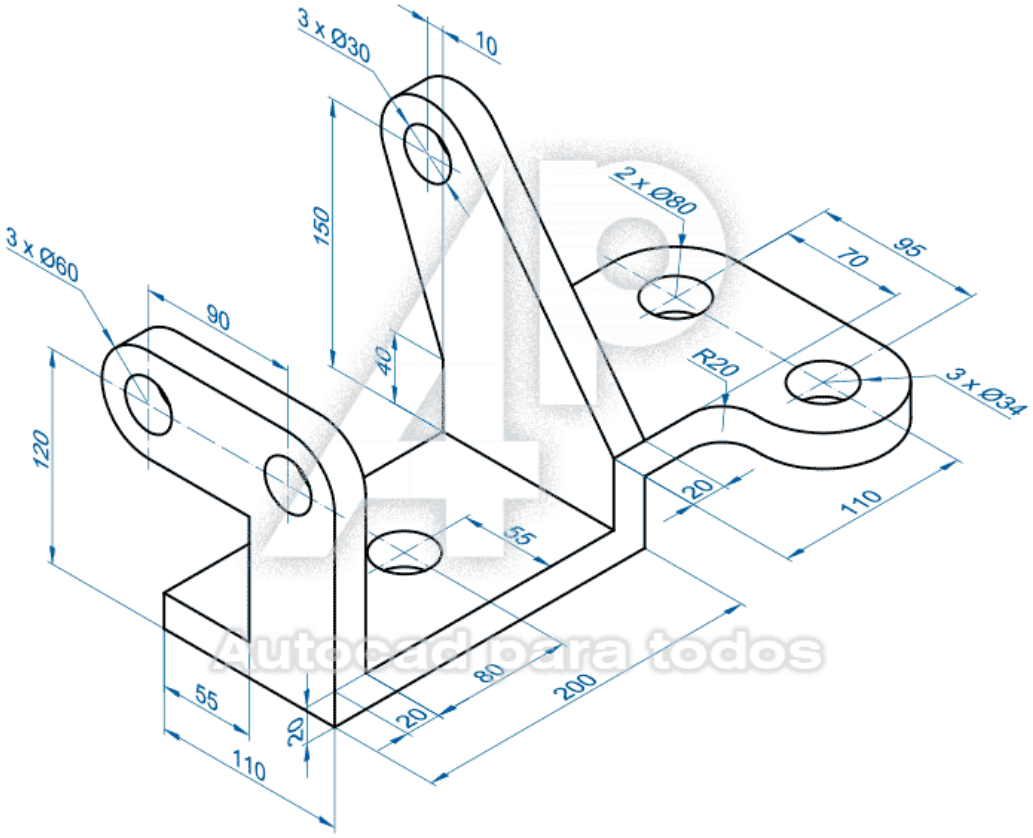	1,5h

A38	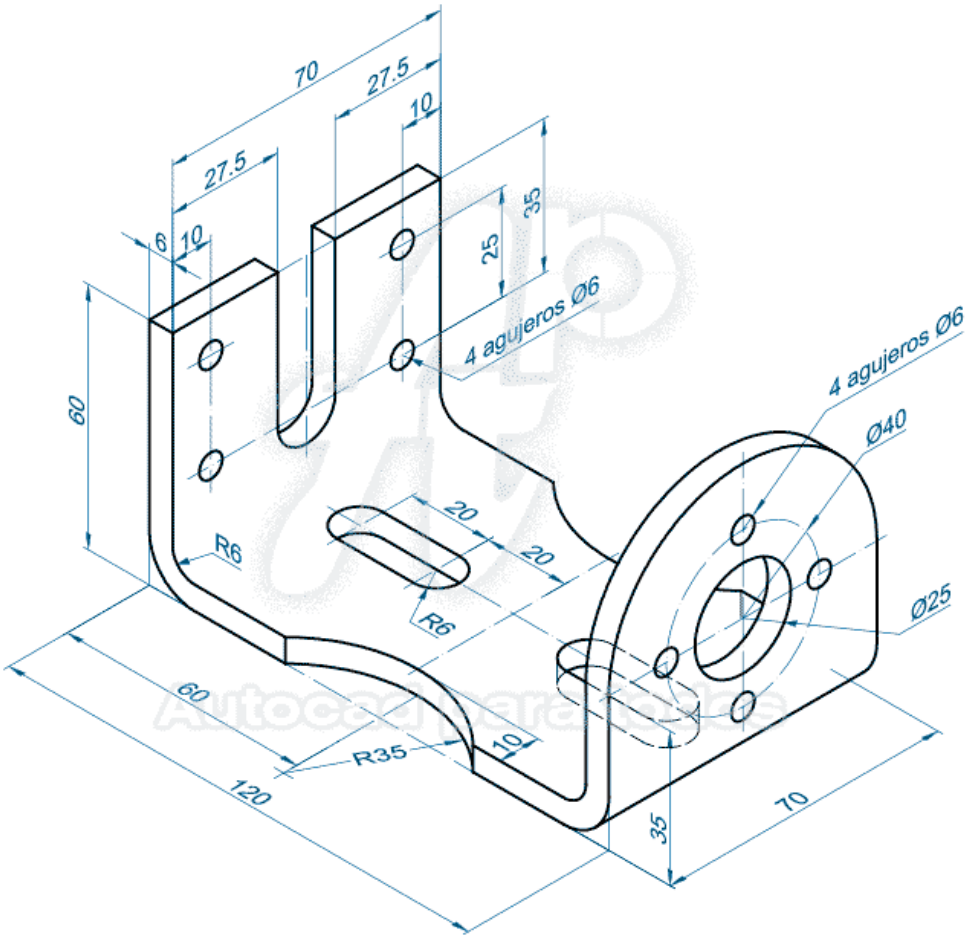 70 27.5 10 27.5 6 10 35 25 4 agujeros Ø6 60 4 agujeros Ø6 Ø40 20 20 R6 R6 Ø25 60 R35 10 120 35 70	1,5
A39	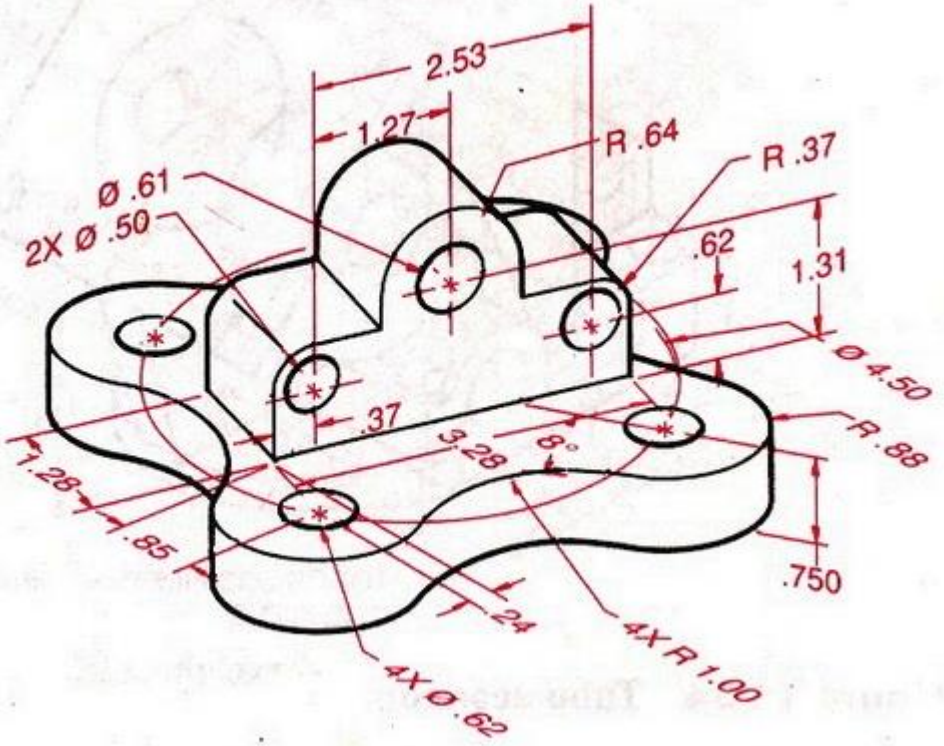 2.53 1.27 R .64 R .37 Ø .61 2X Ø .50 .62 1.31 Ø 4.50 .37 3.28 8° R .88 1.28 .85 .750 .24 4X R 1.00 4X Ø .62	1,5

A40	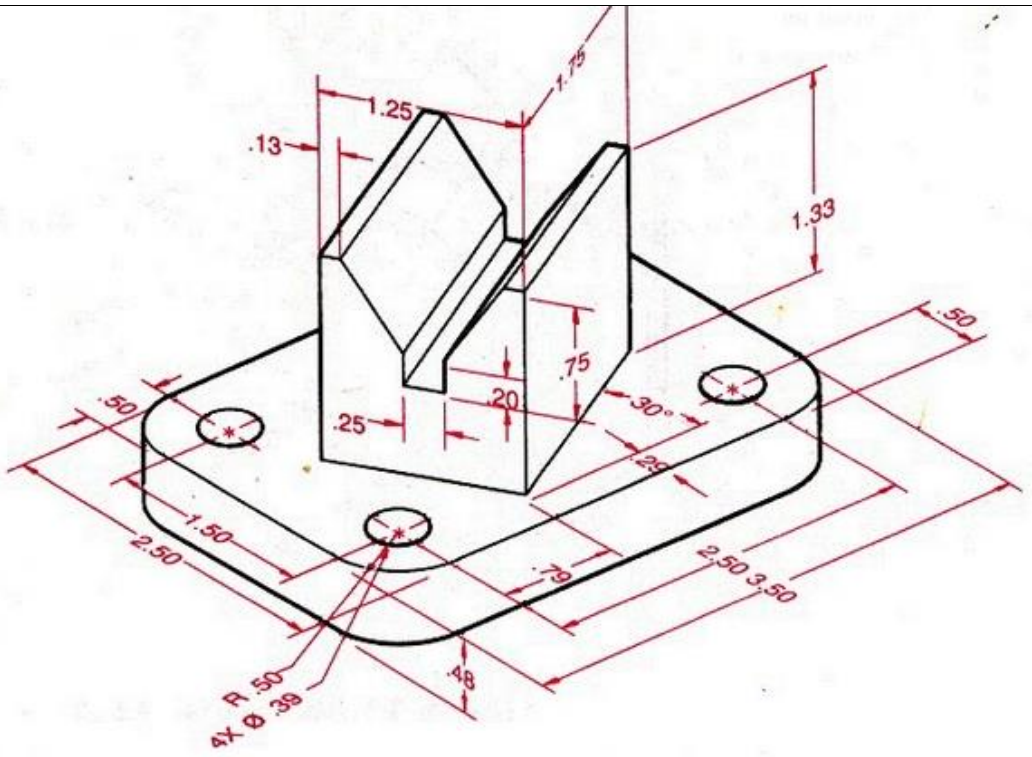 1.25 1.75 .13 1.33 .50 .75 .20 .25 30° .50 2.50 1.50 .79 2.50 3.50 .48 R .50 4X Ø .39	2h
A41	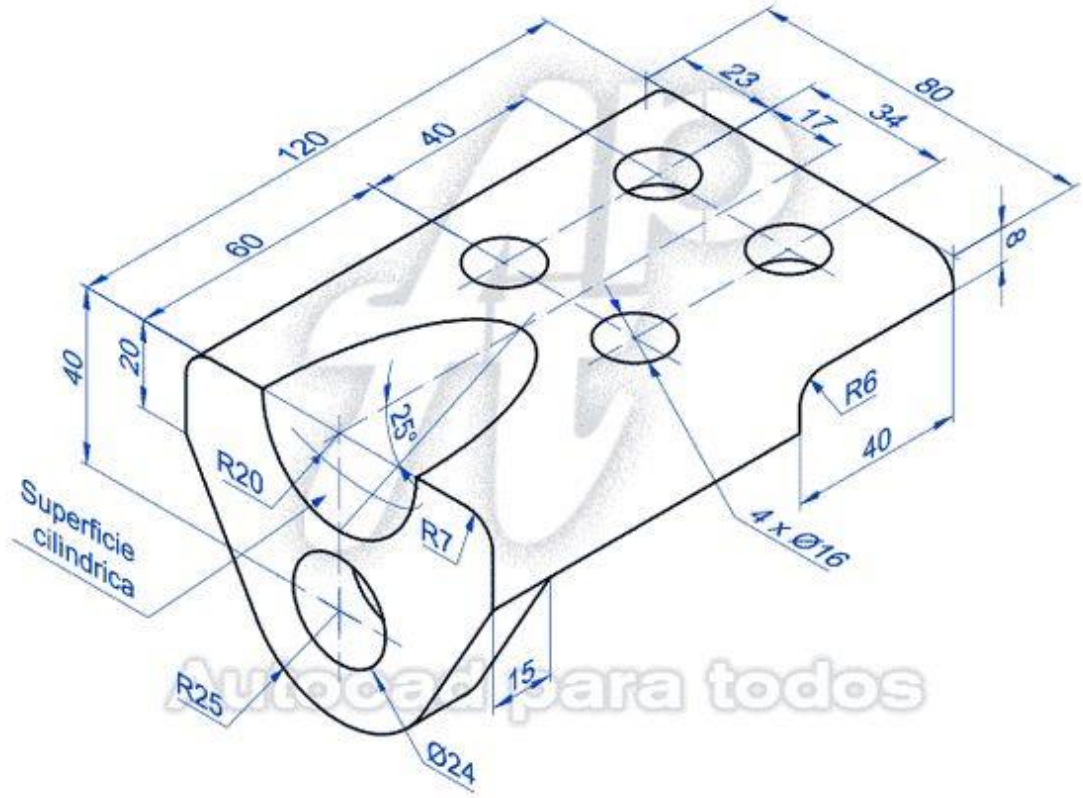 120 40 60 23 17 34 80 8 40 20 25° R20 R7 R6 40 4 x Ø16 Superficie cilindrica R25 15 Ø24	2h

A42	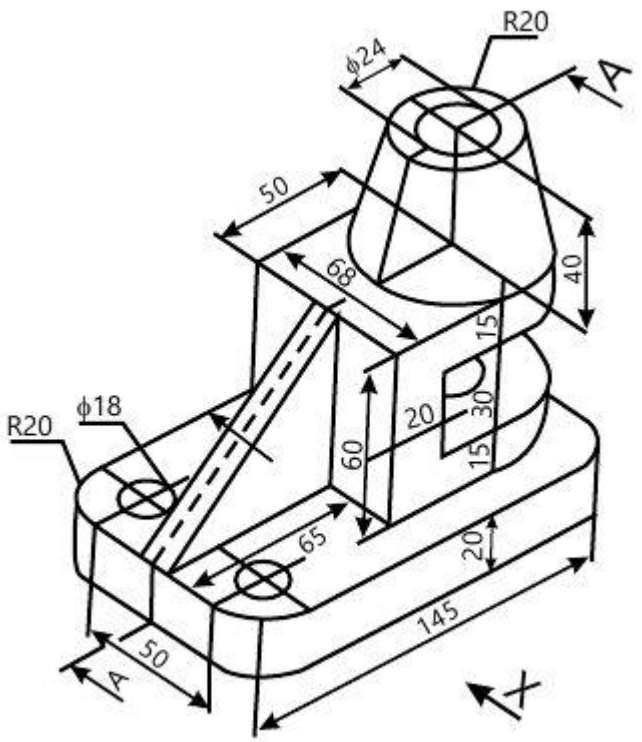 Figure 2	2h
A43	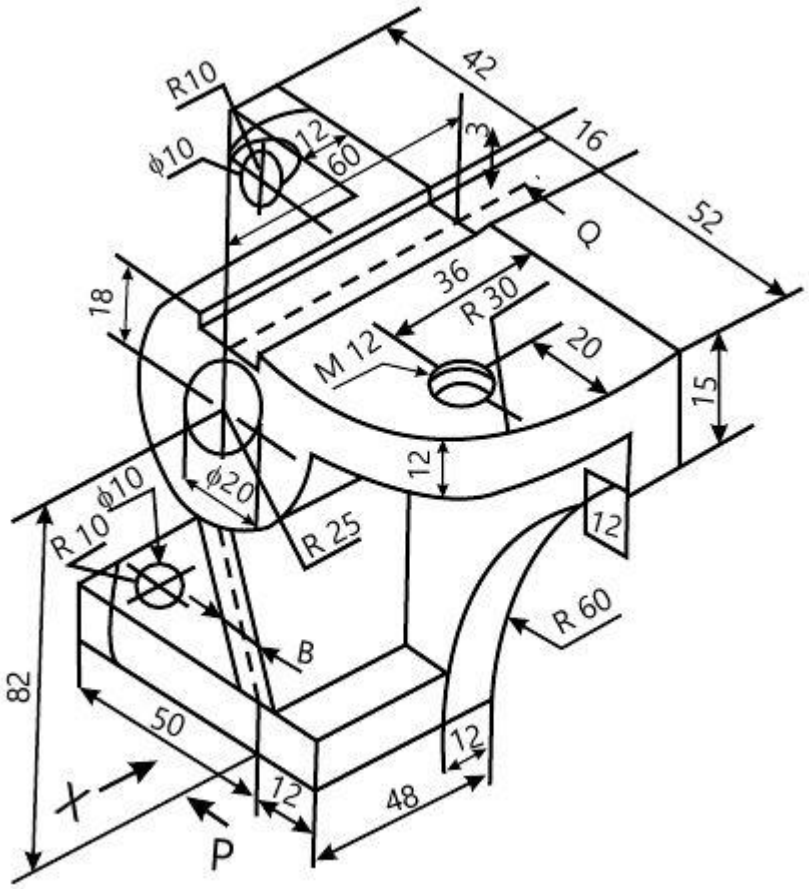	2h

A44

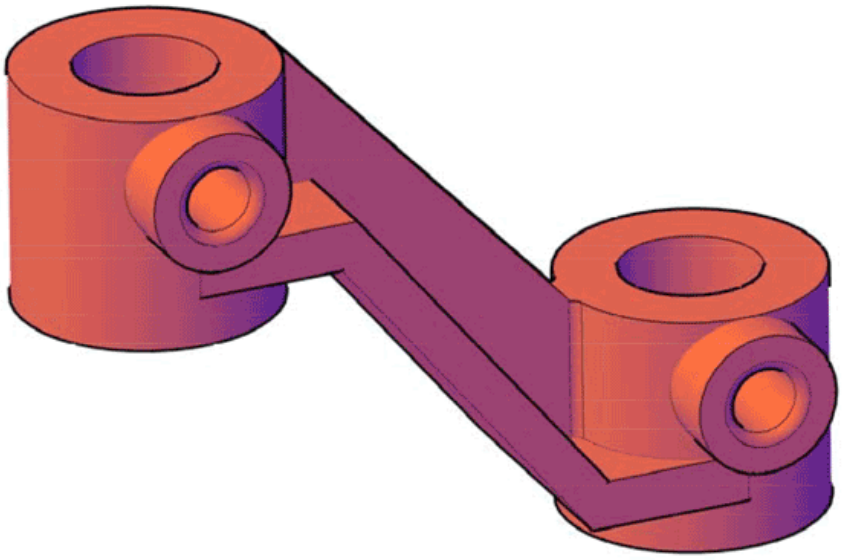

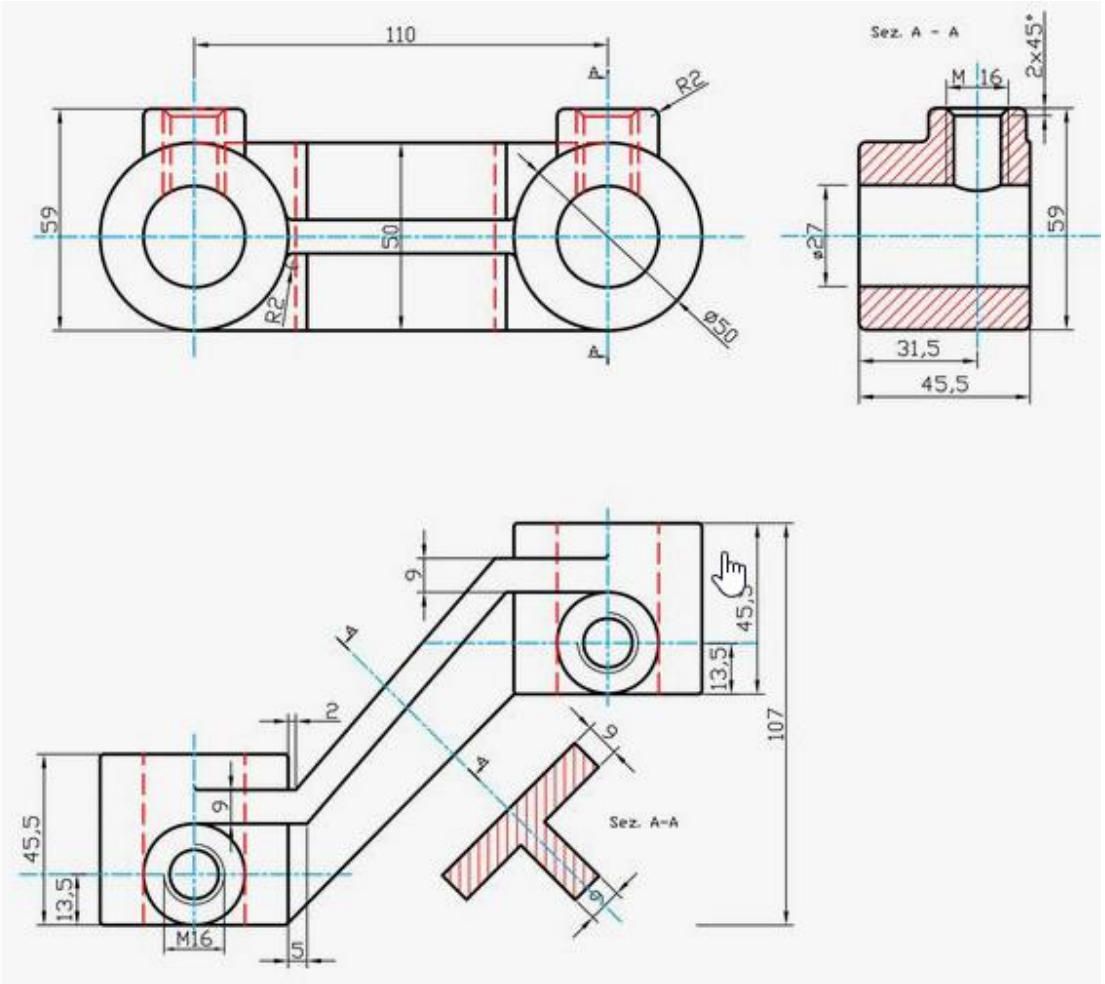
110
A
R2
59
50
R2
ø50
A
Sez. A - A
2x45°
M 16
ø27
59
31,5
45,5
9
45,5
13,5
107
4
2
4
9
45,5
13,5
M16
5
Sez. A-A
9
9